RevNo	Revision note		Date	Signature	Checked

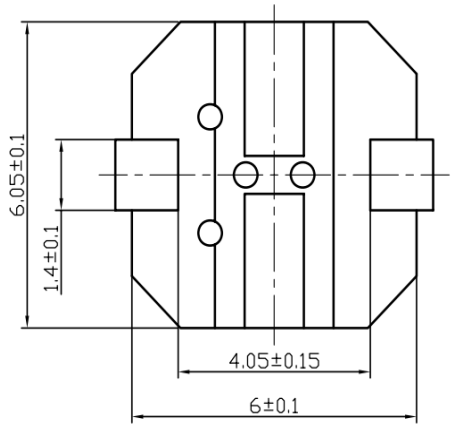

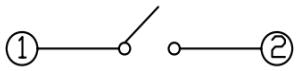

原理图

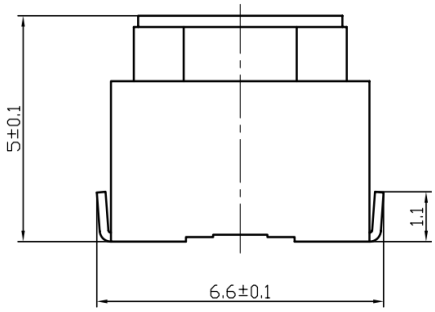

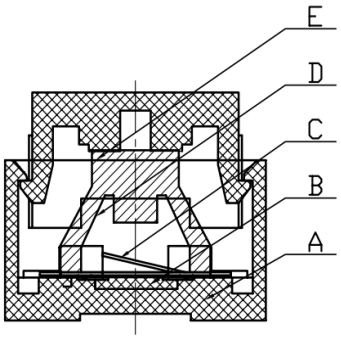

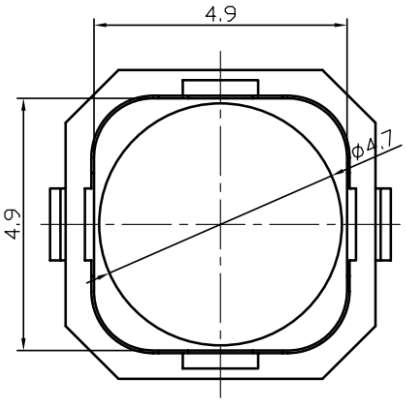

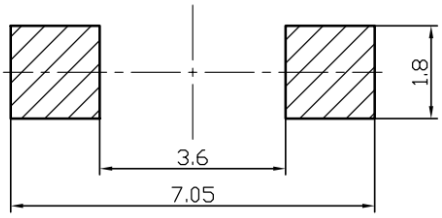

安装参考图

技术要求:

1. 零部件表面光洁无划伤，水花，变形，影响外观及性能等缺陷。
2. 额定电流: 50mA.12V DC,绝缘电阻100MΩmin, 100V DC,介电强度250V AC for 1min,接触电阻100mΩ max 。
3. 开关手感明显，档位清晰可靠，无卡滞现象，消除外力后，应能快速回位。

序号	名 称	料 号	材 料	数量	备注
E	按钮	MA010-05	LCP黑	1	
D	弹垫	MA010-04	绿色硅胶	1	
C	簧片	MA010-03	0.07覆银铜	1	外购
B	底座	MA010-02	LCP黑	1	
A	卡件	MA010-01	黄铜0.2	1	镀银

標記	處數	更改文件號	簽字	日期

設 計	李春凤	角度公差 ±1°	比例 10:1
審 核	钟华华	標尺公差 ±0.01	單位 mm
批 準	罗孝金	日期	版本

洺稱	轻触开关
型號	HX TS665WS 200GF
料號	成品外形图

深圳市韩下电子有限公司