Diese Zeichnung ist unser Eigentum. Jede Vervielfältigung, Verwertung oder Mitteilung an dritte Personen ist strafbar und wird gerichtlich verfolgt (Urheberrechtsgesetz, Gesetz gegen unlauteren Wettbewerb B.G.B.). Alle Rechte für den Fall der Patenterteilung vorbehalten.

Ausgabe	Änd.-Nr.	Änderung	Datum	Name
A	6504	Neu gezeichnet	12.5.87	Ecc.
B	6684	Toleranzen erweitert/Text neu	7.10.87	Ecc.
C				

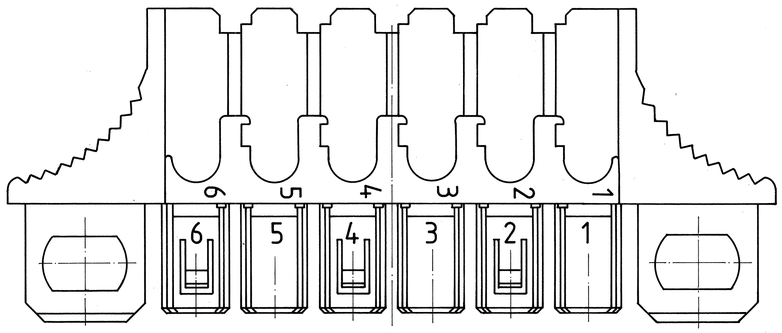

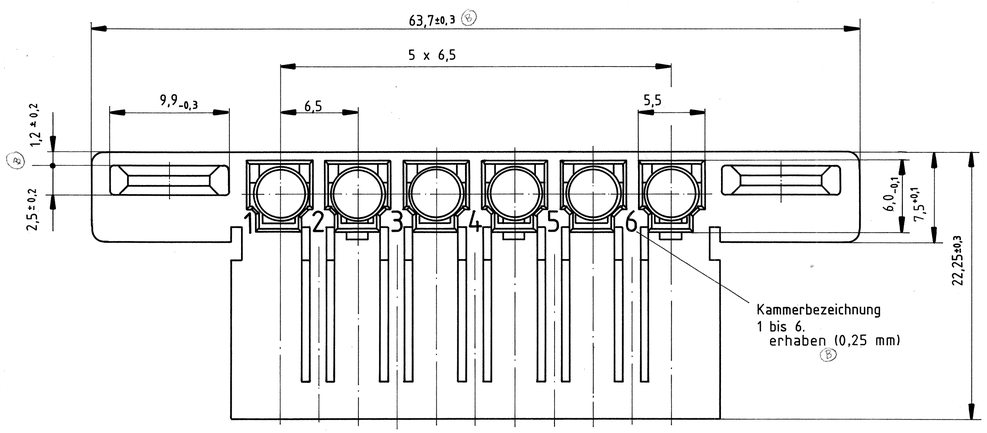

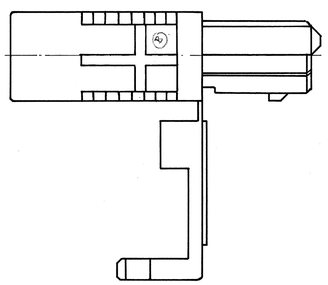

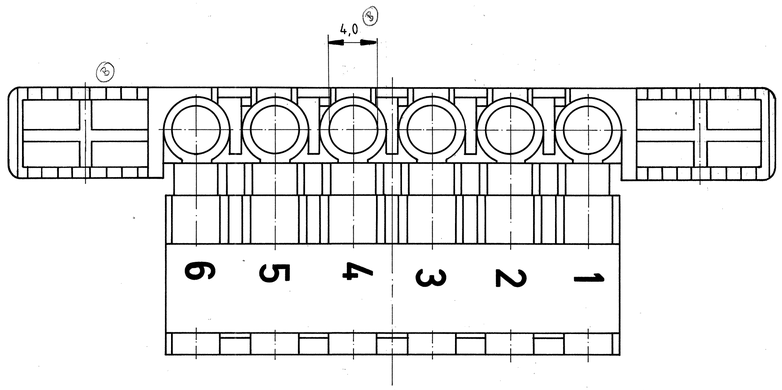

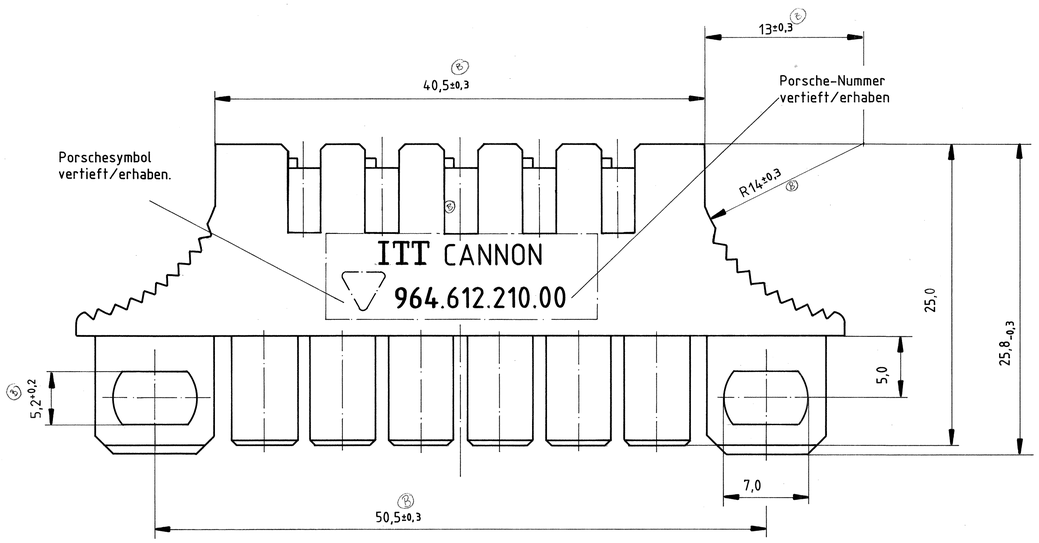

- Formstoffkörper Buchsengehäuse muß mit dem Formstoffkörper Stiftgehäuse Bestell-Nr. 391-8531-006 steckbar sein.

- Passende Kontakte:
  - CANNON siehe Zeichnung K 031-8500-132
  - Porsche -
    Teile-Nr.: 999 652 553 22
    999 652 554 22
    999 652 567 22
    999 652 568 22

Bestell-Nummer: 391-8530-006

1 Werkstoff schwerbrennbar nach PTL 8501.

Paßmaße		TOLERIERUNG ISO 8015	Zeichnung für: Kunde
Abmaße			
Halbzeug	—	ITT CANNON ELECTRIC GMBH 7056 WEINSTADT GERMANY	
Werkstoff	Lineares Polyester unverstärkt cadmiumfrei, Farbe: schwarz, RAL 9011	Benennung	Formstoffkörper Buchsengehäuse 6 pol. Modu-Male Spezial ϕ2,5 mm
Oberfläche	—		
1987 Datum / Name: Bearb. 5.5. Eccard; Gepr. 7.5. Hartmann; Norm. 20.10.	Maßstab 1/1	1	Zeichnungs-Nr. K 391-8530-006
			Ref.

EXPORT CODE C
COMMERCIAL. RESTRICTED TO EMBARGOED COUNTRIES AND DENIED PARTIES.
PRINTED COPIES ARE NOT MAINTAINED TO LATEST REVISION.