1. SCHEMATIC

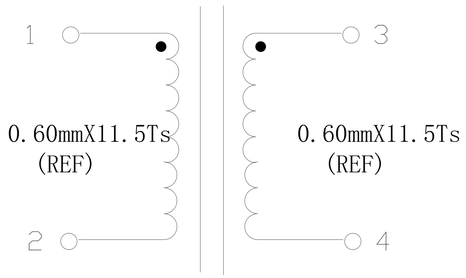

2. VIEW

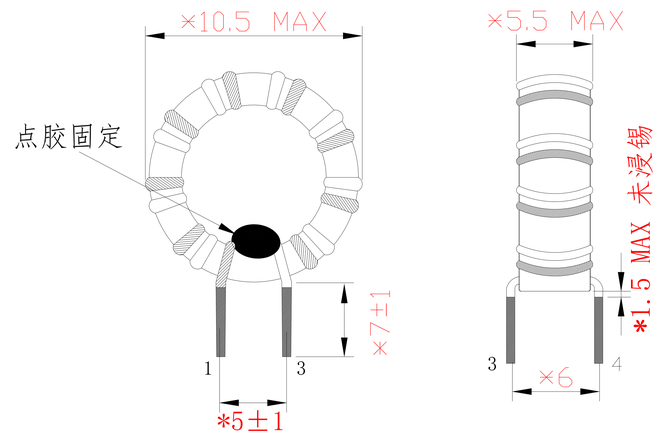

NOTE:

1). 双线并绕 出脚要点胶

2). 1-2 Φ0.6mm（金色）11.5TS

3-4 Φ0.6mm（红色）11.5TS

3. 电气特性

3.1 电感 (CH-3250 AT 1.0KHz/0.25V)

Lp(1-2)&(3-4):180uH MIN

3.2 耐压测试

PIN 1.2 对 PIN 3.4:600Vac 1S 1mA MAX

4. 材料

4.1 磁芯:T10*6*4 R7K

4.2 铜线:2UEW(0.6mm).

ROHS

版次	日期	变更内容	变更者
A/0	20121012	首次制作	J.G.J
A/1	20221015		W.S.L

CND-TEK 深圳磁联达电子有限公司

物料名称	环型电感	适用机种		页次: 1 of 1
单位:mm	公差:未注公差±0.2mm			编制:
审核:		开发工程师确认:		核准:
物料编码:CND-100604-180		文件编号:		比例: 1:1